ГЕОпроект
ООО «ГЕОпроект»
адрес: 355 020, Ставропольский край,
г. Ставрополь, ул. Достоевского, 75.
телефон: 8-928-304-15-00
e-mail: geoproekt26@yandex.ru

Саморегулируемая организация Союз
«Проектировщики Северного Кавказа»
СРО-П-135-15022010.
Регистрационный номер П-135-002634096352-0233 от 10 июня 2016 г.

Заказчик: АО «Агрохлебопродукт»

«МТФ на 2000 фуражных коров № 8 Ставропольского края», расположенная на з/у К.Н. 26:35:020103:12 в границах ОАО «Марьинское»

Рабочая документация

Архитектурные решения

Доильно-молочный блок с АБК (позиция 3 по ГП)

3/07-22-АР3

г. Ставрополь 2022

ГЕОпроект
ООО «ГЕОпроект»
адрес: 355 020, Ставропольский край,
г. Ставрополь, ул. Достоевского, 75.
телефон: 8-928-304-15-00
e-mail: geoproekt26@yandex.ru

Саморегулируемая организация Союз
«Проектировщики Северного Кавказа»
СРО-П-135-15022010.
Регистрационный номер П-135-002634096352-0233 от 10 июня 2016 г.

Заказчик: АО «Агрохлебопродукт»

«МТФ на 2000 фуражных коров № 8 Ставропольского края», расположенная на з/у К.Н. 26:35:020103:12 в границах ОАО «Марьинское»

Рабочая документация

Архитектурные решения

Доильно-молочный блок с АБК (позиция 3 по ГП)

3/07-22-АР3

Директор Е. П. Лотова

Главный инженер пр[illegible] А. В. Кулаков

г. Ставрополь 2022

Состав основных комплектов рабочей документации

Номер тома	Обозначение	Наименование	Приме-чание
	3/07-22-ГП	Генеральный план	
		Архитектурные решения	
	3/07-22-АР1	Коровник (позиция 1 по ГП)	
	3/07-22-АР1.1	Соединительная галерея (поз. 1.1-1.3 по ГП)	
	3/07-22-АР2	Коровник (позиция 2 по ГП)	
	3/07-22-АР3	Доильно-молочный блок с АБК (позиция 3 по ГП)	
	3/07-22-АР4	Сухостойный коровник (позиция 4 по ГП)	
	3/07-22-АР5	Санпропускник (позиция 5 по ГП)	
	3/07-22-АР6	Хозяйственный блок с навесом для техники (позиция 7 по ГП)	
	3/07-22-АР7	Навес для кормов (позиция 8 по ГП)	
	3/07-22-АР8	Склад минеральных кормов (позиция 9 по ГП)	
	3/07-22-АР9	Склад минеральных кормов (позиция 10 по ГП)	
	3/07-22-АР10	Дезбарьер (позиция 11 по ГП)	
	3/07-22-АР11	Дезбарьер (позиция 12 по ГП)	
	3/07-22-АР12	Насосная станция 2-го подъема (позиция 15 по ГП)	
	3/07-22-АР13	Весовая (позиция 19 по ГП)	
	3/07-22-АР14	Телятник для разных возрастных групп (позиция 20 по ГП)	
	3/07-22-АР15	Телятник для разных возрастных групп (позиции 21 - 23 по ГП)	
	3/07-22-АР16	Сенник (позиции 24, 26, 27 по ГП)	
	3/07-22-АР17	Склад минеральных кормов (позиция 25 по ГП)	

Изм.	Кол.уч.	Лист	№док.	Подп.	Дата	**3/07-22 СР**		
						«МТФ на 2000 фуражных коров № 8 Ставропольского края», расположенная на з/у К.Н. 26:35:020103:12 в границах ОАО «Марьинское»	Стадия	Лист	Листов
							Р	1	6
Н.контр.		Рукинова			27.04.23		**ООО «ГЕОпроект»**		
Г И П		Кулаков			27.04.23				

	3/07-22-АР18	Сенник (позиции 28, 29 по ГП)	
		Конструкции железобетонные. Конструкции металлические	
	3/07-22-КМ1	Коровник (позиция 1 по ГП)	
	3/07-22-КМ1.1	Соединительная галерея (поз. 1.1-1.3 по ГП)	
	3/07-22-КМ2	Коровник (позиция 2 по ГП)	
	3/07-22-КЖ3	Доильно-молочный блок с АБК (позиция 3 по ГП)	
	3/07-22-КМ3	Доильно-молочный блок с АБК (позиция 3 по ГП)	
	3/07-22-КМ4	Сухостойный коровник (позиция 4 по ГП)	
	3/07-22-КЖ5	Санпропускник (позиция 5 по ГП)	
	3/07-22-КМ6	Хозяйственный блок с навесом для техники (позиция 7 по ГП)	
	3/07-22-КМ7	Навес для кормов (позиция 8 по ГП)	
	3/07-22-КМ8	Склад минеральных кормов (позиция 9 по ГП)	
	3/07-22-КМ9	Склад минеральных кормов (позиция 10 по ГП)	
	3/07-22-КМ10	Дезбарьер (позиция 11 по ГП)	
	3/07-22-КМ11	Дезбарьер (позиция 12 по ГП)	
	3/07-22-КЖ12	Силосно-сенажная траншея (позиция 13 по ГП)	
	3/07-22-КЖ13	Фундаменты вспомогательных сооружений (позиции 6, 14, 18 по ГП)	
	3/07-22-КЖ14	Насосная станция 2-го подъема (позиция 15 по ГП)	
	3/07-22-КЖ15	Весовая (позиция 19 по ГП)	
	3/07-22-КМ16	Телятник для разных возрастных групп (позиция 20 по ГП)	
	3/07-22-КМ17	Телятник для разных возрастных групп (позиции 21 - 23 по ГП)	
	3/07-22-КМ18	Сенник (позиции 24, 26, 27 по ГП)	
	3/07-22-КМ19	Склад минеральных кормов (позиция 25 по ГП)	
	3/07-22-КМ20	Сенник (позиции 28, 29 по ГП)	
	3/07-22-КЖ21	Пруд-испаритель ливневых стоков (позиция 30 по ГП)	
	3/07-22-КЖ22	Накопитель жидкой фракции навоза (позиции 31, 32 по ГП)	
	3/07-22-КЖ23	Накопитель секционный разделения жидкой и твердой фракции навоза (позиция 33 по ГП)	

		Электроснабжение. Электрооборудование	
	3/07-22-НЭС	Наружные сети электроснабжения	
	3/07-22-ЭОМ1	Силовое электрооборудование и электрическое освещение (внутреннее). Коровник (позиция 1 по ГП)	
	3/07-22-ЭОМ2	Силовое электрооборудование и электрическое освещение (внутреннее). Коровник (позиция 2 по ГП)	
	3/07-22-ЭОМ3	Силовое электрооборудование и электрическое освещение (внутреннее). Доильно-молочный блок с АБК (позиция 3 по ГП)	
	3/07-22-ЭОМ4	Силовое электрооборудование и электрическое освещение (внутреннее). Сухостойный коровник (позиция 4 по ГП)	
	3/07-22-ЭОМ5	Силовое электрооборудование и электрическое освещение (внутреннее). Санпропускник (позиция 5 по ГП)	
	3/07-22-ЭОМ6	Силовое электрооборудование и электрическое освещение (внутреннее). Хозяйственный блок с навесом для техники (позиция 7 по ГП)	
	3/07-22-ЭОМ7	Силовое электрооборудование и электрическое освещение (внутреннее). Навес для кормов (позиция 8 по ГП)	
	3/07-22-ЭОМ8	Силовое электрооборудование и электрическое освещение (внутреннее). Склад минеральных кормов (позиция 9 по ГП)	
	3/07-22-ЭОМ9	Силовое электрооборудование и электрическое освещение (внутреннее). Склад минеральных кормов (позиция 10 по ГП)	
	3/07-22-ЭОМ10	Силовое электрооборудование и электрическое освещение (внутреннее). Дезбарьер (позиция 11 по ГП)	
	3/07-22-ЭОМ11	Силовое электрооборудование и электрическое освещение (внутреннее). Дезбарьер (позиция 12 по ГП)	
	3/07-22-ЭОМ12	Силовое электрооборудование и электрическое освещение (внутреннее). Насосная станция 2-го подъема (позиция 15 по ГП)	
	3/07-22-ЭОМ13	Силовое электрооборудование и электрическое освещение (внутреннее). Весовая (позиция 19 по ГП)	
	3/07-22-ЭОМ14	Силовое электрооборудование и электрическое освещение (внутреннее). Телятник для разных возрастных групп (позиция 20 по ГП)	
	3/07-22-ЭОМ15	Силовое электрооборудование и электрическое освещение (внутреннее). Телятник для разных возрастных групп (позиции 21 - 23 по ГП)	
	3/07-22-ЭОМ16	Силовое электрооборудование и электрическое освещение (внутреннее). Сенник (позиции 24, 26, 27 по ГП)	
	3/07-22-ЭОМ17	Силовое электрооборудование и электрическое освещение (внутреннее). Склад минеральных кормов (позиция 25 по ГП)	
	3/07-22-ЭОМ18	Силовое электрооборудование и электрическое освещение (внутреннее). Сенник (позиции 28, 29 по ГП)	

		Водоснабжение и канализация	
	3/07-22-НВ	Наружные сети водоснабжения	
	3/07-22-НК	Наружные сети канализации	
	3/07-22-ВК1	Внутренние системы водоснабжения и канализации. Коровник (позиция 1 по ГП)	
	3/07-22-ВК2	Внутренние системы водоснабжения и канализации. Коровник (позиция 2 по ГП)	
	3/07-22-ВК3	Внутренние системы водоснабжения и канализации. Доильно-молочный блок с АБК (позиция 3 по ГП)	
	3/07-22-ВК4	Внутренние системы водоснабжения и канализации. Сухостойный коровник (позиция 4 по ГП)	
	3/07-22-ВК5	Внутренние системы водоснабжения и канализации. Санпропускник (позиция 5 по ГП)	
	3/07-22-ВК6	Внутренние системы водоснабжения и канализации. Склад минеральных кормов (позиция 9 по ГП)	
	3/07-22-ВК7	Внутренние системы водоснабжения и канализации. Телятник для разных возрастных групп (позиция 20 по ГП)	
	3/07-22-ВК8	Внутренние системы водоснабжения и канализации. Телятник для разных возрастных групп (позиции 21-23 по ГП)	
		Отопление, вентиляция и кондиционирование	
	3/07-22-ОВ1	Коровник (позиция 2 по ГП)	
	3/07-22-ОВ2	Доильно-молочный блок с АБК (позиция 3 по ГП)	
	3/07-22-ОВ3	Санпропускник (позиция 5 по ГП)	
	3/07-22-ОВ4	Хозяйственный блок с навесом для техники (позиция 7 по ГП)	
	3/07-22-ОВ5	Склад минеральных кормов (позиция 9 по ГП)	
	3/07-22-ОВ6	Склад минеральных кормов (позиция 10 по ГП)	
	3/07-22-ОВ7	Весовая (позиция 19 по ГП)	
	3/07-22-ОВ8	Склад минеральных кормов (позиция 25 по ГП)	
		Слаботочные сети	
	3/07-22-НСС	Наружные слаботочные сети	
	3/07-22-СС1	Слаботочные системы. Доильно-молочный блок с АБК (позиция 3 по ГП)	
	3/07-22-СС2	Слаботочные системы. Санпропускник (позиция 5 по ГП)	
		Технология производства	
	3/07-22-ТХ1	Общие положения	
	3/07-22-ТХ2	Санпропускник (позиция 5 по ГП)	

		Пожарная сигнализация. Оповещение и управление эвакуацией людей при пожаре	
	3/07-22-ПС1	Доильно-молочный блок с АБК (позиция 3 по ГП)	
	3/07-22-ПС2	Санпропускник (позиция 5 по ГП)	
	3/07-22-ПС3	Склад минеральных кормов (позиция 9 по ГП)	

Технические решения, принятые в рабочих чертежах, соответствуют требованиям экологических, санитарно-гигиенических, противопожарных и других норм, действующих на территории Российской Федерации и обеспечивают безопасную для жизни и здоровья людей эксплуатацию объекта при соблюдении предусмотренных рабочими чертежами мероприятий.

Главный инженер проекта  **/А. В. Кулаков /**

Ведомость чертежей основного комплекта марки АР

Лист	Наименование	Примечание
1	Общие данные	
2	Фасады М 1:200	
3	План на отм. 0.000	
4	План кровли М 1:200	
5	Разрез 1-1 М 1:200 Разрез 2-2, 3-3 М 1:100	
6	Разрез 4-4 М 1:100	
7	Ведомость отделки помещений, экспликация полов	
8	Ведомость окон, дверей	
9	Ведомость окон, дверей	
10	Узлы. Спецификация фасонных элементов	
11	Схема раскладки стеновых сэндвич панелей	
12	Схема раскладки кровельных профилированных листов	
13	Схема раскладки кровельных сэндвич панелей	
14	Схема раскладки стеновых профилированных листов	

Технико-экономические показатели

№	Наименование	Количество
1	Количество этажей	1 шт.
2	Этажность	1 шт.
3	Площадь застройки	1412,2
4	Площадь здания	1360,0
5	Строительный объем	9 971,5

Общие данные:

Рабочая документация «МТФ на 2000 фуражных коров № 8 Ставропольского края», расположенная на з/у К.Н. 26:35:020103:12 в границах ОАО «Марьинское». АБК (позиция 3 по ГП) разработана на основании:

1. Задания на проектирование.

Настоящий проект разработан для строительства в условиях IIIб климатического района со следующими характеристиками:
- снеговой район II с нормативным весом снегового покрова - 100 кг/м2/;
- ветровой район IV с нормативным ветровым напором - 48 кг/м2/;
- расчетная зимняя температура - 19 0/С;
- нормативная глубина промерзания - 0,8 м;
- сейсмичность площадки строительства согласно СП 14.13330.2018 и техническому отчету о инженерно-геологических изысканиях - 8 баллов.
- класс ответственности зданий - II
- степень огнестойкости здания - IV
- класс функциональной пожарной опасности - Ф5.3
- класс конструктивной пожарной опасности С0.

Наружная отделка принята с учетом эстетических и архитектурно - художественных требований, с учетом защиты ограждающих конструкций от атмосферных воздействий.
Наружные стены в осях 8-13 -Б-Д запроектированы из трехслойных сэндвич-панелей типа KS 1000 TF 100 PIR PES/PES (RAL1014/RAL9003), ER/ER.
Наружные стены в осях 14-19; А-Д - выполнены трехслойными с внутренним несущим слоем толщиной 380 мм из кирпича керамического рядового полнотелого по ГОСТ 530-2012, слоя эффективного утеплителя и наружного слоя толщиной 120 мм из облицовочного кирпича керамического пустотелого марки М125, F50 по ГОСТ 530-2012.
Наружные стены ниже нуля выполнять из фундаментных блоков толщиной 500мм.
Снаружи выполняется:
- утеплитель - плиты «Пеноплекс» тип 35 толщ. 30 мм
- стальная оцинкованная сетка с ячейкой 20х20мм ф1.0мм (ГОСТ 2715-75);
- облицовка плитами керамгранита на плиточном клее.

Кирпичную кладку стен и перегородок между помещениями выполнить из керамического кирпича марки КР-р-по 250х120х65/1НФ/100/2,0/50 (кирпич рядовой, полнотелый, одинарный, размера 1 НФ, марки по прочности М100, класса средней плотности 2.0, марки по морозостойкости F50) по ГОСТ 530-2012. Кладочные работы выполнять на цементно-песчаном растворе марки М75.

Технические решения, принятые в рабочей документации, соответствуют требованиям экологических,санитарно-гигиенических, противопожарных и других норм, действующих на территории, Российской Федерации и обеспечивают безопасную для жизни и здоровья людей эксплуатацию объекта при соблюдении предусмотренных рабочей документацией мероприятий.

Главный инженер проекта А. В. Кулаков

Изм.	Кол.уч.	Лист	N док.	Подпись	Дата
Исполнит.		Рукинова			15.05.23
Н. контр.		Рукинова			15.05.23
ГИП		Кулаков			15.05.23

3/07-22-АР3

«МТФ на 2000 фуражных коров № 8 Ставропольского края», расположенная на з/у К.Н. 26:35:020103:12 в границах ОАО «Марьинское»

Доильно-молочный блок с АБК (поз. 3 по ГП)

Стадия	Лист	Листов
Р	1	14

Общие данные

ООО "ГЕОпроект"

Согласовано

Взам.инв.№

Подпись и дата

Инв.№ подл.

Фасад в осях 1-19

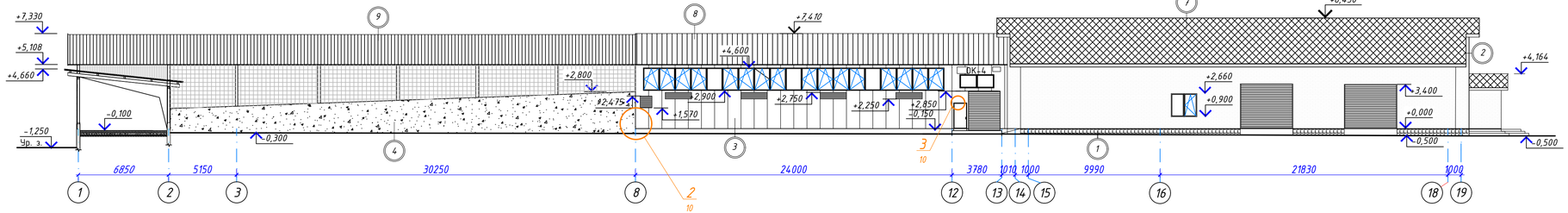

Фасад в осях А-Д

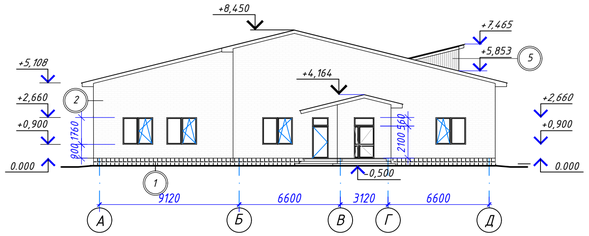

Фасад в осях 19-1

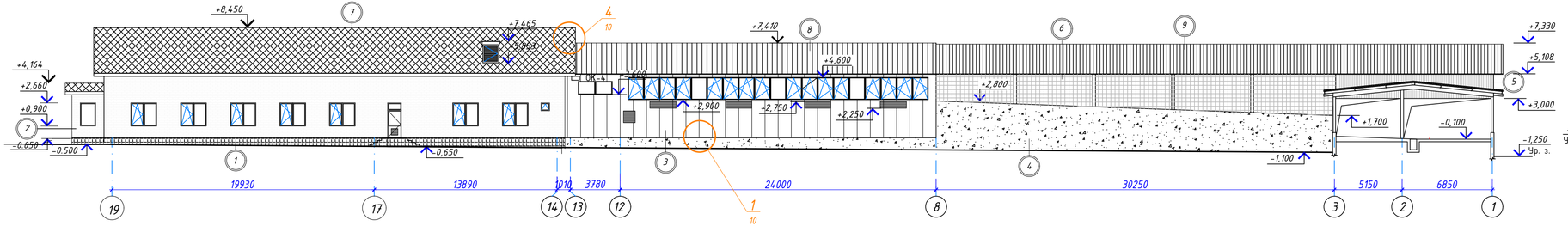

Фасад в осях Д-А

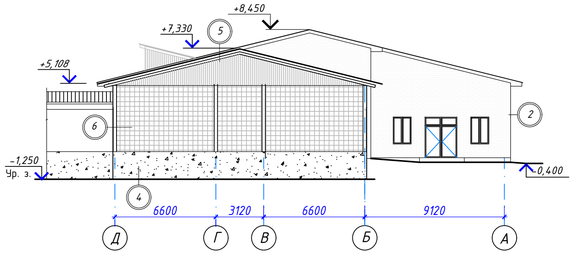

Условные обозначения

1. Цоколь - облицовка керамогранитом.
2. Стены - лицевой кирпич
3. Сэндвич - панели стеновые KS 1000 TF 100 PIR PES/PES (RAL1014/RAL9003), ER/ER
4. Цоколь - железобетон
5. Стены - профлист С-21-1000-0,5
6. Сотовый поликарбонат
7. Кровля - металлочерепица
8. Сэндвич - панели кровельные KS 1000 RW 120 PIR PES/PES (RAL8017/RAL9003), T/ER
9. Кровля - профлист НС35-1000-0.7

Ведомость отделки фасадов (начало)

Наименование	Кол-во
Кирпичная лицевая кладка наружных стен - цвет желтый	503,0 м²
Утепление наружных стен - плиты Базалит Л75	35,1 м³
Утеплитель - плиты Пеноплекс 35 толщ.30мм для утепления стен ниже нуля и пола по периметру наружных стен	8,2 м³
Облицовка цоколя керамогранитом -цвет коричневый RAL 8017	45,0 м²
Сэндвич - панели стеновые KS 1000 TF 100 PIR PES/PES (RAL1014/RAL9003), ER/ER	211,2 м²

Ведомость отделки фасадов (окончание)

Наименование	Кол-во
Сотовый поликарбонат	41,0 м²
Сэндвич - панели кровельные KS 1000 RW 120 PIR PES/PES (RAL8017/RAL9003), T/ER	537,7 м²
Металлочерепица RAL8017	1000 м²
Профилированный лист НС35-1000-0,7 кровельный RAL8017	797 м²
Профилированный лист С-21-1000-0,5 стеновой RAL1014	11,0 м²

						3/07-22-АРЗ	
						«МТФ на 2000 фуражных коров № 8 Ставропольского края», расположенная на з/у К.Н. 26:35:020103:12 в границах ОАО «Марьинское»	
Изм.	Колич.	Лист	N док.	Подпись	Дата		
Исполнит.		Рукинова			15.05.23	Доильно-молочный блок с АБК (поз. 3 по ГП)	Стадия: Р; Лист: 2; Листов: 14
Н. контр.		Рукинова			15.05.23	Фасады М 1:200	ООО "ГЕОпроект"
ГИП		Кулаков			15.05.23		

Согласовано

Взам.инв.№

Подпись и дата

Инв.№ подл.

ЭКСПЛИКАЦИЯ ПОМЕЩЕНИЙ

Номер помещения	Наименование	Площадь, м2	Кат. помещения	Класс чистоты
1	Накопитель	679,50		
2	Доильный зал	374,60		
3	Коридор	70,20		
4	Санузел	3,40		
5	Душ	3,35		
6	Комната персонала	19,10		
7	Машинное отделение	24,35		
8	Теплогенераторная	30,50		
9	Бухгалтерия	46,70		
10	Кабинет	21,30		
11	Кабинет	24,35		
12	Кабинет	24,35		
13	Коридор	105,25		
14	Комната управления	47,00		
15	Молочная кухня	85,20		
16	Лаборатория	19,05		
17	Молочно-моечная	178,90		
18	Электрощитовая	16,50		
19	Санузел женский	3,35		
20	Санузел мужской	3,35		
21	КУИ (кладовая уборочного инвентаря)	4,05		
22	Склад	40,90		
23	Склад	64,30		
24	Тамбур	6,35		

Примечание.
1. Наружные стены в осях 8-13 -Б-Д приняты из трехслойных сэндвич-панелей типа KS 1000 TF 100 PIR PES/PES (RAL1014/RAL9003), ER/ER.
2. Наружные стены в осях 14-19; А-Д выполнены трехслойными с внутренним несущим слоем толщиной 380 мм из кирпича керамического рядового полнотелого по ГОСТ 530-2012, слоя эффективного утеплителя и наружного слоя толщиной 120 мм из облицовочного кирпича керамического пустотелого марки М125, F50 по ГОСТ 530-2012.
3. Кирпичную кладку стен и перегородок между помещениями выполнить из керамического кирпича марки КР-р-по 250х120х65/1НФ/100/2,0/50 (кирпич рядовой, полнотелый, одинарный,размера 1 НФ, марки по прочности М100, класса средней плотности 2.0, марки по морозостойкости F50)по ГОСТ 530-2012. Кладочные работы выполнять на цементно-песчаном растворе марки М75.
4. Окна индивидуальные из алюминиевого профиля с заполнением из однокамерного стеклопакета.Окно в помещении № 4 выполнить противопожарным с пределом огнестойкости EI30.
5. Внутренние двери помещений приняты из алюминиевого профиля с заполнением. В помещении № 18 двери приняты противопожарными с пределом огнестойкости EI30. .Ворота по оси А приняты секционные утепленные.

* Отделка пола доильной ямы

Условные обозначения

- Стеновые сэндвич-панели
- Стена из кирпича
- Ограждение
- Ж.б. стена

КЛАДКА СТЕН И ПЕРЕГОРОДОК

Наименование	Кол-во
Кирпичная кладка наружных стен	132,8 $м^3$
Кирпичная кладка внутренних стен	175,1 $м^3$
Кирпичная кладка перегородок	200,4 $м^2$

Согласовано

Взам.инв.№ | Подпись и дата | Инв.№ подл.

Изм.	Кол.уч.	Лист	N док.	Подпись	Дата
Исполнит.	Рукинова			[signature]	15.05.23
Н. контр.	Рукинова			[signature]	15.05.23
ГИП	Кулаков			[signature]	15.05.23

3/07-22-АР3

«МТФ на 2000 фуражных коров № 8 Ставропольского края», расположенная на з/у К.Н. 26:35:020103:12 в границах ОАО «Марьинское»

Доильно-молочный блок с АБК (поз. 3 по ГП)

Стадия	Лист	Листов
Р	3	14

План первого этажа

ООО "ГЕОпроект"

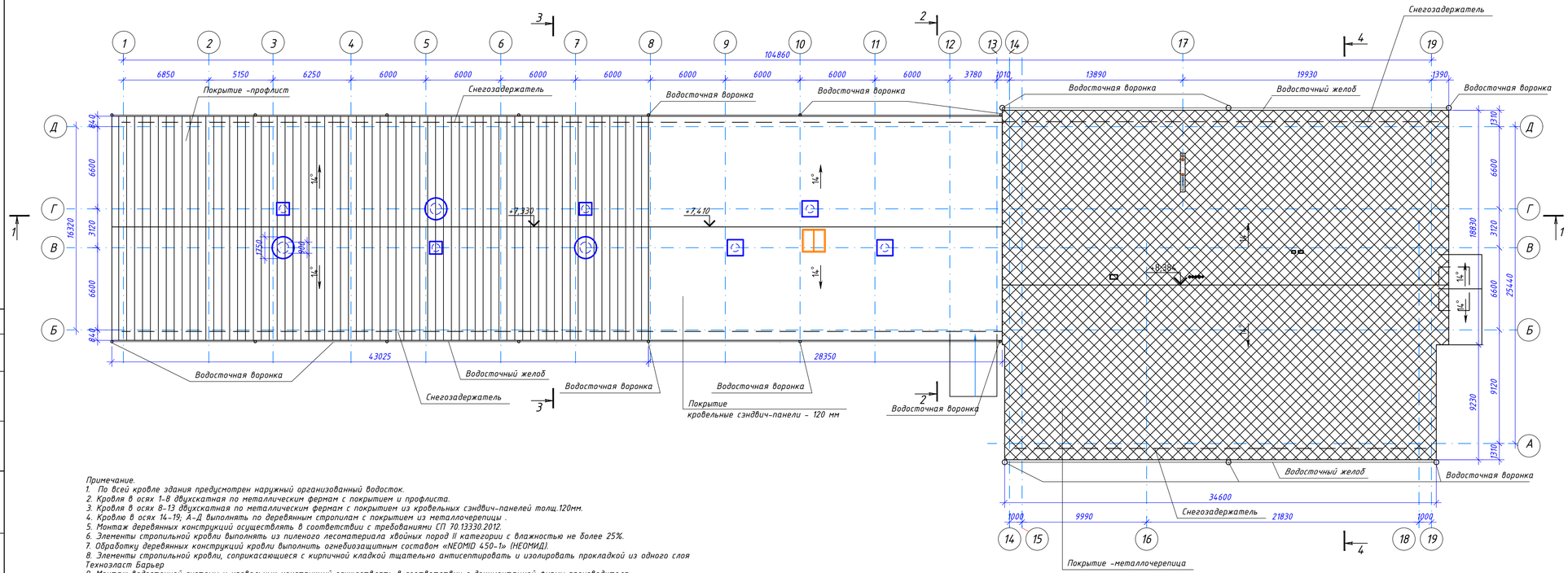

Спецификация материалов на кровлю

Марка, поз.	Обозначение	Наименование	Кол. шт.	Вес ед.кг.	Примеч.
	Отделка кровли (цвет коричневый RAL 8017)				
1	Металл Профиль	Планка конька плоская 190х190х2000 RAL8017	59		
2	-----//-----	Планка карнизная 100х69 L=2,0м RAL8017	120		
3	-----//-----	Планка торцевая 135х145мм L=2,0м RAL8017	26		
4	-----//-----	Снегозадержатель планка 95х65х2000 RAL8017	20		
5	-----//-----	Металлочерепица	-	-	1000 м2
6	-----//-----	Профилированный лист НС35-1000-0,7	-		797 м2
7	-----//-----	Сэндвич-панели KS 1000 RW 120 PIR PES/PES(RAL8017/RAL9003), T/ER	-		537,7 м2
8	-----//-----	Профилированный лист С-8х1150-0,5 (подшивка карнизных свесов кровли) RAL8017	-	-	166,6 м2
	Водосточная система прямоугольного сечения (цвет коричневый RAL 8017)				
9	Металл Профиль	Желоб водосточный 120х86х3000	71		Lобщ.=213м
10	-----//-----	Держатель желоба 120х86	359		
11	-----//-----	Заглушка желоба 120х86	8		
12	-----//-----	Воронка выпускная 76х102	20		
13	-----//-----	Труба водосточная с коленом 76х102х3000	20		
14	-----//-----	Колено трубы 76х102	40		
15	-----//-----	Держатель трубы 76х102	60		

Примечание.
1. По всей кровле здания предусмотрен наружный организованный водосток.
2. Кровля в осях 1-8 двухскатная по металлическим фермам с покрытием и профлиста.
3. Кровля в осях 8-13 двухскатная по металлическим фермам с покрытием из кровельных сэндвич-панелей толщ.120мм.
4. Кровлю в осях 14-19; А-Д выполнять по деревянным стропилам с покрытием из металлочерепицы .
5. Монтаж деревянных конструкций осуществлять в соответствии с требованиями СП 70.13330.2012.
6. Элементы стропильной кровли выполнять из пиленого лесоматериала хвойных пород II категории с влажностью не более 25%.
7. Обработку деревянных конструкций кровли выполнить огнебиозащитным составом «NEOMID 450-1» (NEOMID).
8. Элементы стропильной кровли, соприкасающиеся с кирпичной кладкой тщательно антисептировать и изолировать прокладкой из одного слоя Технэласт Барьер
9. Монтаж водосточной системы и кровельных конструкций осуществлять в соответствии с документацией фирмы производителя.
10. Для предотвращения образования ледяных пробок и сосулек в водосточной системе кровли, а также скопления снега и наледей в водоотводящих желобах и на карнизном участке предусмотрена установка на кровле кабельной системы противообледенения.

						3/07-22-АР3	
						«МТФ на 2000 фуражных коров № 8 Ставропольского края», расположенная на з/у К.Н. 26:35:020103:12 в границах ОАО «Марьинское»	
Изм.	Колич.	Лист	N док.	Подпись	Дата		
Исполнит.		Рукинова			15.05.23	Дойльно-молочный блок с АБК (поз. 3 по ГП)	Стадия: Р; Лист: 4; Листов: 14
Н. контр.		Рукинова			15.05.23	План кровли. М1:200	ООО "ГЕОпроект"
ГИП		Кулаков			15.05.23		

Согласовано

Взам.инв.№

Подпись и дата

Инв.№ подл.

Разрез 1-1 М 1:200

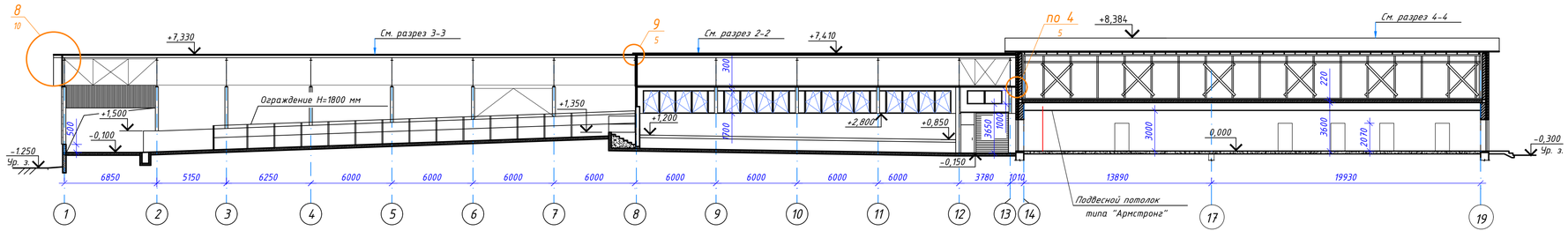

Разрез 2-2 М 1:100

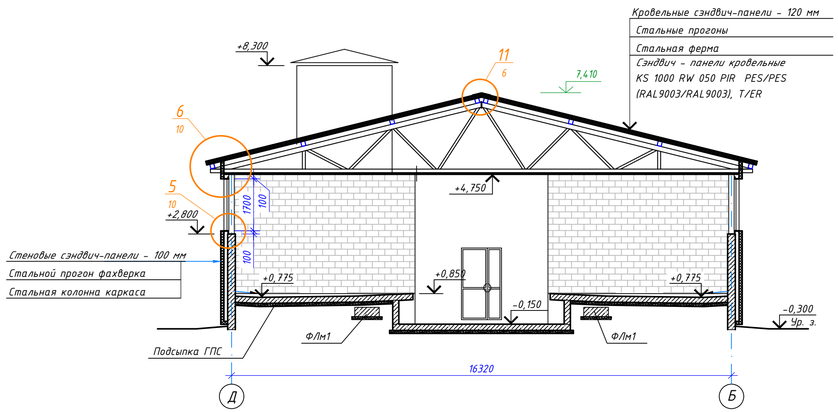

Разрез 3-3 М 1:100

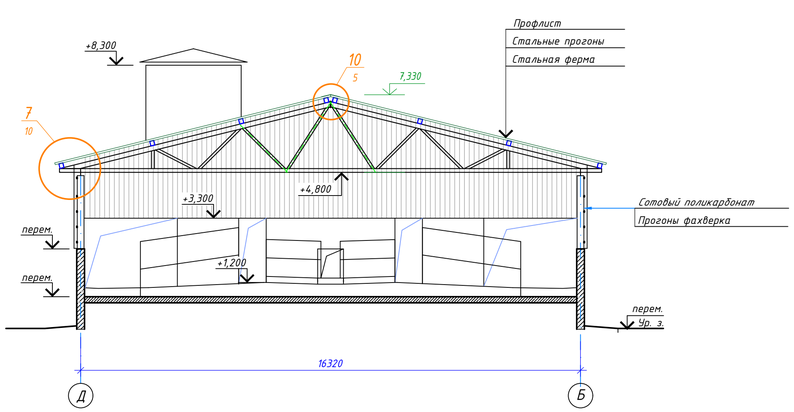

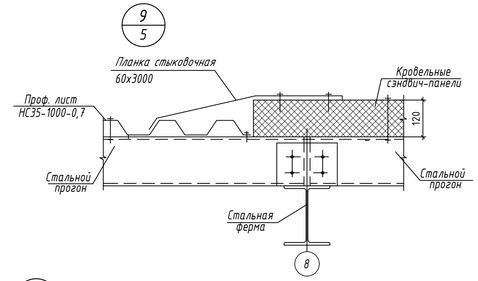

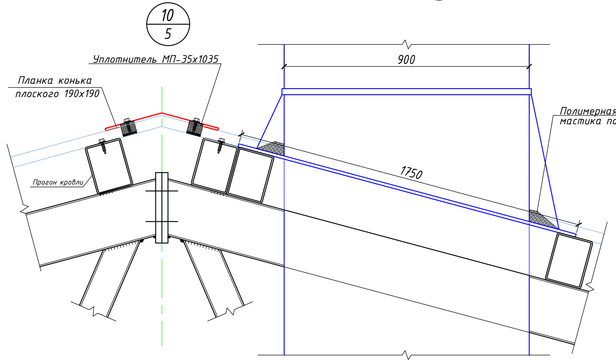

Примечание.
1. Горизонтальную гидроизоляцию выполнить на отм.-0.100 из цементно- песчаного раствора состава 1:2 толщиной 30мм.

							3/07-22-АРЗ	
							«МТФ на 2000 фуражных коров № 8 Ставропольского края», расположенная на з/у К.Н. 26:35:020103:12 в границах ОАО «Марьинское»	
Изм.	Колич.	Лист	N док.	Подпись	Дата			
Исполнит.		Рукинова			15.05.23		Доильно-молочный блок с АБК (поз. 3 по ГП)	Стадия: Р; Лист: 5; Листов: 14
Н. контр.		Рукинова			15.05.23		Разрез 1-1 М 1:200 Разрез 2-2, 3-3 М 1:100	ООО "ГЕОпроект"
ГИП		Кулаков			15.05.23			

Согласовано

Взам.инв.№

Подпись и дата

Инв.№ подл.

Стяжка из цем.-песчаного р-ра М150	- 30мм
Пленка ПЭ техническая толщ. 200 мкм с проклейкой швов-1мм	
Утеплитель плиты минераловатные Техноруф В60	- 50 мм
Утеплитель плиты минераловатные Техноруф Н35	- 80 мм
Пароизоляция Технозласт ЭПП СТО72746455-3.1.11-2015 -4мм	
Сборные ж. б. плиты перекрытия	- 220 мм

Разрез 4-4 М 1:100

Металлочерепица	
Обрешетка 100х32, шаг 350 мм	- 32 мм
Деревянный прижимной брус сечением 50х20 (в шаге стропил)	
Противоконденсатная пленка	
Деревянные стропила 50х150	-150мм

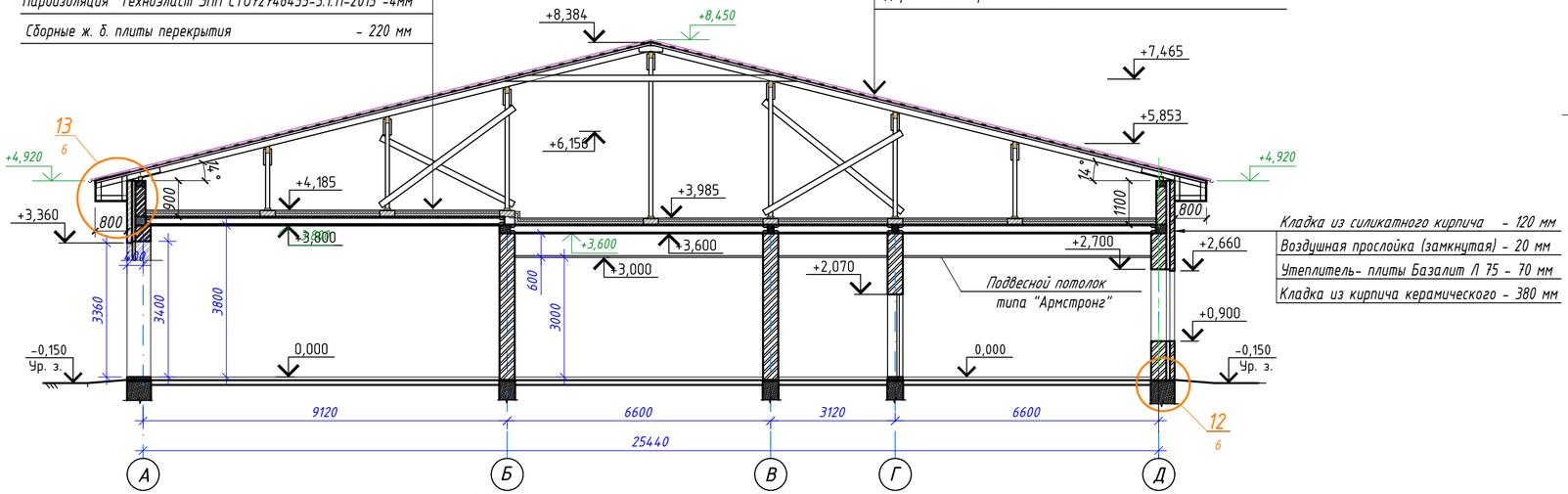

Кладка из силикатного кирпича	- 120 мм
Воздушная прослойка (замкнутая)	- 20 мм
Утеплитель- плиты Базалит Л 75	- 70 мм
Кладка из кирпича керамического	- 380 мм

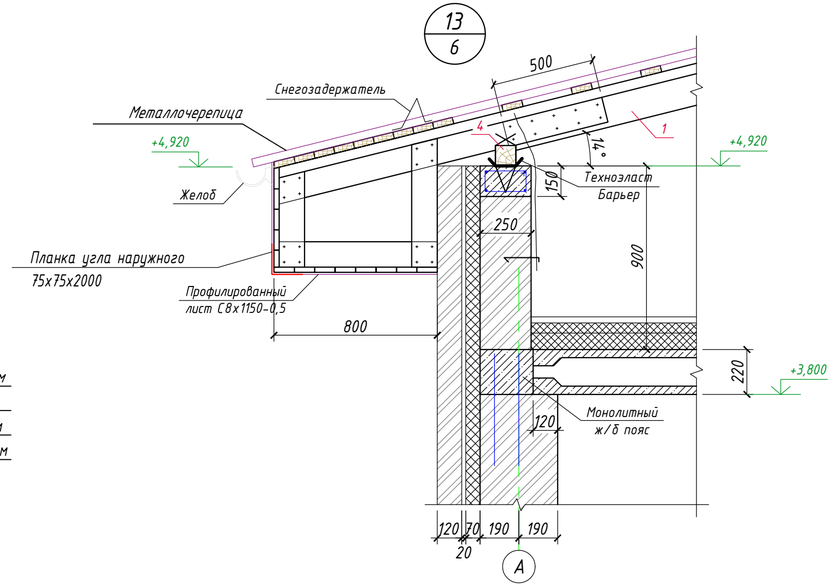

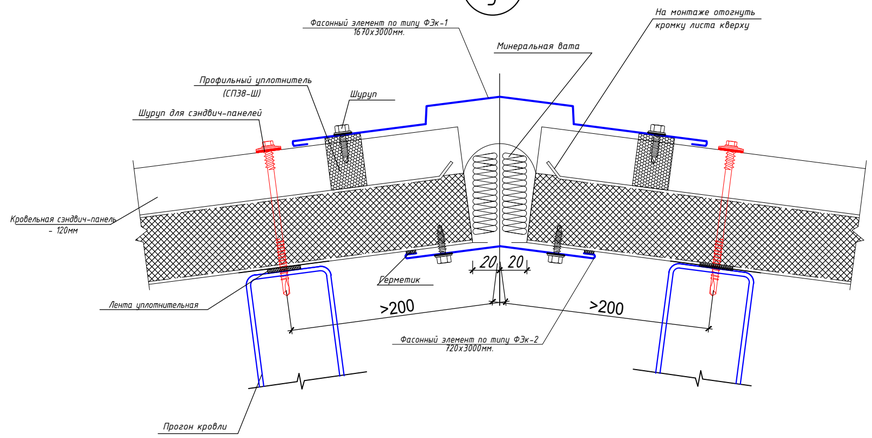

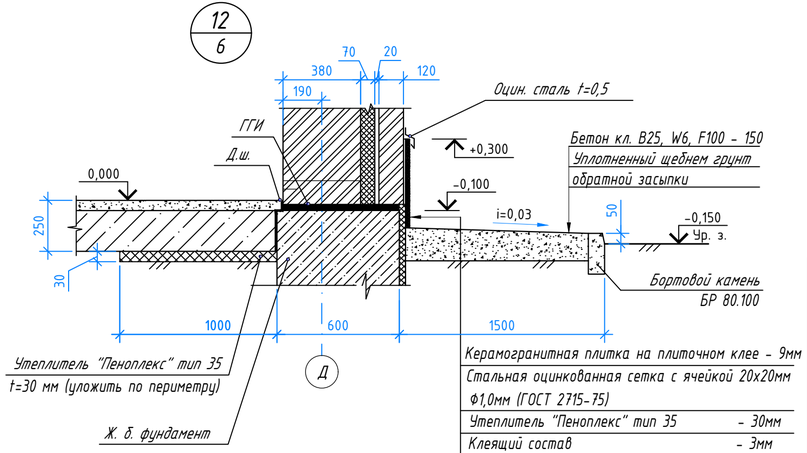

Керамогранитная плитка на плиточном клее	- 9мм
Стальная оцинкованная сетка с ячейкой 20х20мм Ф1,0мм (ГОСТ 2715-75)	
Утеплитель "Пеноплекс" тип 35	- 30мм
Клеящий состав	- 3мм
Ж.б. фундамент	

						3/07-22-АРЗ		
						«МТФ на 2000 фуражных коров № 8 Ставропольского края», расположенная на з/у К.Н. 26:35:020103:12 в границах ОАО «Марьинское»		
Изм.	Кол.уч.	Лист	N док.	Подпись	Дата			
Исполнит.		Рукинова			15.05.23	Доильно-молочный блок с АБК (поз. 3 по ГП)	Стадия	Лист	Листов
							Р	6	14
Н. контр.		Рукинова			15.05.23	Разрез 4-4 М 1:100	ООО "ГЕОпроект"		
ГИП		Кулаков			15.05.23				

Согласовано

Взам.инв.№

Подпись и дата

Инв.№ подл.

Наименование или номер помещения	Потолки		Стены или перегородки		Полы		Примечание
	Площадь, м²	Вид отделки	Площадь, м²	Вид отделки	Тип пола	Площадь, м²	
1	2	3	4	5	6	7	8
1				- сотовый поликарбонат			
2	445,0	Сэндвич - панели кровельные KS 1000 RW 50 PIR PES/PES (RAL1014/RAL9003), ER/ER	165,6 31,3	- грунтовка - плиточный клей - керамическая плитка до отм. +2.800 - от отм. +2.800 окраска водоэмульсионной краской;			Данные по отделке доильной ямы см. примечание
3			63,4 31,3	- грунтовка - плиточный клей - керамическая плитка до отм. +2.800 - от отм. +2.800 окраска водоэмульсионной краской;	2	70,2	
4, 5, 19, 20, 21	18,1	Подвесной потолок типа "Армстронг".	108,1	- грунтовка - плиточный клей - керамическая плитка	3	20,3	
6,14	66,3		155,2	- грунтовка, шпатлевка, затирка, грунтовка - окраска водоэмульсионной краской;	2	67,6	
9, 10, 11, 12	117,2		284,8	- грунтовка, шпатлевка, затирка, грунтовка - окраска водоэмульсионной краской;	4	117,2	
13, 22, 23	216,3		471,8	- грунтовка, шпатлевка, затирка, грунтовка - окраска водоэмульсионной краской;	1	220,6	
7, 24	30,9	Шпатлевание, окраска водоэмульсионной краской	96,8	- грунтовка, шпатлевка, затирка, грунтовка - окраска водоэмульсионной краской;	1	31,2	
8	30,7		76,3	- грунтовка, шпатлевка, затирка, грунтовка - окраска водоэмульсионной краской;	3	31,2	
15, 17	253,2		238,7	- грунтовка - плиточный клей - керамическая плитка	3	257,1	
16	19,3		49,3	- грунтовка - плиточный клей - керамическая плитка	2	19,5	
18	16,6		57,4	- грунтовка, шпатлевка, затирка, грунтовка - окраска водоэмульсионной краской;	2	17,0	

Тип пола	Схема пола или тип пола по серии	Данные элементов пола (наименование, толщина, основание и др.), мм	Площадь
1	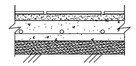	- Керамогранитная плитка с неполированной нескользящей поверхностью (КМ0) -10 мм - клей - 10 мм - Цементно-песчаная стяжка М150 - 80мм; - Ж/Б плита - 150мм; - Полиэтиленовая пленка, 200мк - ПГС с разм. фр. зерен гравия 20...40мм - 150мм; ($K_{упл}$=1,2) - Уплотнённый грунт (Купл.=0,95)	251,8
2	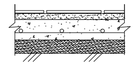	- Керамическая плитка с неполированной нескользящей поверхностью (КМ0) -10 мм - клей - 10 мм - Цементно-песчаная стяжка М150 - 80мм; - Ж/Б плита - 150мм; - Полиэтиленовая пленка, 200мк - ПГС с разм. фр. зерен гравия 20...40мм - 150мм; ($K_{упл}$=1,2) - Уплотнённый грунт (Купл.=0,95)	174,2
3	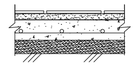	- Керамическая плитка с неполированной нескользящей поверхностью (КМ0) -10 мм - Клей вагостойкий - 10 мм - Цементно-песчаная стяжка М150 - 80мм; - Ж/Б плита - 150мм; - Полиэтиленовая пленка, 200мк - ПГС с разм. фр. зерен гравия 20...40мм - 150мм; ($K_{упл}$=1,2) - Уплотнённый грунт (Купл.=0,95)	308,5
4	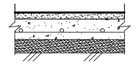	- Коммерческий линолеум толщиной -2,0 мм - Клей - 1 мм - Цементно-песчаная стяжка М150 - 80мм; - Ж/Б плита - 150мм; - Полиэтиленовая пленка, 200мк - ПГС с разм. фр. зерен гравия 20...40мм - 150мм; ($K_{упл}$=1,2) - Уплотнённый грунт (Купл.=0,95)	117,2
5*	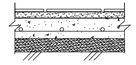	- Керамическая плитка с неполированной нескользящей поверхностью (КМ0) -10 мм - клей - 10 мм - Монолитный железобетон кл. В25 - 200мм; - Подготовка бетон В7.5 - 100мм; - ПГС с разм. фр. зерен гравия 20...40мм - 100мм; ($K_{упл}$=1,2) - Уплотнённый грунт (Купл.=0,95)	104,0

* Отделка пола доильной ямы

РАСХОД НА УТЕПЛЕНИЕ ПЕРЕКРЫТИЯ

Наименование	Кол-во
Стяжка из цем.-песчаного р-ра М150 толщ.30мм	823,5 м²
Пленка ПЭ техническая толщ. 200 мкм с проклейкой швов-1мм	823,5 м²
Утеплитель плиты минераловатные Техноруф В60 толщ.50 мм	41,2 м³
Утеплитель плиты минераловатные Техноруф Н35 толщ.80 мм	65,9 м³
Пароизоляция Техноэласт ЭПП СТО72746455-3.1.11-2015 -4мм	823,5 м²

Примечание.
1. Штукатурка выводится до перекрытия. Общая площадь высококачественной штукатурки - 1142,3 м²
2. Отделка стен доильной ямы выполняется из керамической плитки, площадь отделки 37,4 м²
3. Отделка пола доильной ямы выполняется из керамической плитки, площадь отделки 104,0 м²
4. Допускается замена материала на аналог.

Изм.	Кол.уч.	Лист	N док.	Подпись	Дата
Исполнит.		Рукинова			15.05.23
Н. контр.		Рукинова			15.05.23
ГИП		Кулаков			15.05.23

3/07-22-АР3

«МТФ на 2000 фуражных коров № 8 Ставропольского края», расположенная на з/у К.Н. 26:35:020103:12 в границах ОАО «Марьинское»

Доильно-молочный блок с АБК (поз. 3 по ГП)

Стадия	Лист	Листов
Р	7	14

Ведомость отделки помещений, экспликация полов

ООО "ГЕОпроект"

Согласовано

Взам.инв.№

Подпись и дата

Инв.№ подл.

Ведомость окон

№ п/п	Обознач. на плане	Габаритные размеры	Примечания	Кол-во
	ОК-1	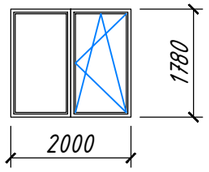	Окно из алюминиевых профилей. Двустворчатое. Однокамерный стеклопакет. Одна створка поворотно-откидная ГОСТ 21519-2022	12
	ОК-2	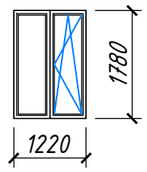	Окно из алюминиевых профилей. Двустворчатое. Однокамерный стеклопакет, глухое. Одна створка поворотно-откидная ГОСТ 21519-2022	2
	ОК-3	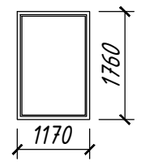	Окно из алюминиевых профилей. Однокамерный стеклопакет, Глухое	1
	ОК-4	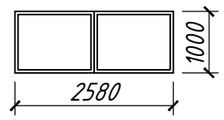	Окно из алюминиевых профилей. Однокамерный стеклопакет, глухое	2
	ОК-5	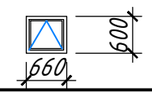	Окно противопожарное, огн. EI30. Из алюминиевых профилей. Однокамерный стеклопакет. Откидное	1

Ведомость подоконных досок

№ п/п	Обознач. на плане	Габаритные размеры	Примечания	Кол-во	Площадь м²
	П-1	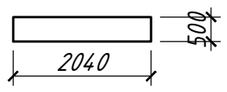	Подоконная доска ПВХ. Толщиной 20 мм	12	1,0
	П-2	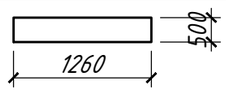	Подоконная доска ПВХ. Толщиной 20 мм	2	0,61
	П-3	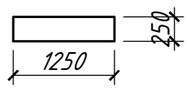	Подоконная доска ПВХ. Толщиной 20 мм	1	0,3

Спецификация элементов заполнения оконных проемов

Марка, ПОЗ.	Обозначение	Наименование	Кол. на этаж	Площадь, м²	Примечание
	Окна				
ОК-1	ГОСТ 21519-2022	Окно 2000 х 1780h	12	3,56	Наружный, цвет переплетов коричневый RAL8017
ОК-2	ГОСТ 21519-2022	Окно 1220 х 1780h	2	2,17	Наружный, цвет переплетов коричневый RAL8017
ОК-3	ГОСТ 21519-2022	Окно 1170 х 1760h	1	2,06	Наружный, цвет переплетов коричневый RAL8017
ОК-4	ГОСТ 21519-2022	Окно 2580 х 1000h	2	2,58	Наружный, цвет переплетов коричневый RAL8017
ОК-5	ГОСТ 21519-2022	Окно 660 х 600h	1	0,39	Наружный, цвет переплетов коричневый RAL8017
	Витражи из алюминиевых сплавов				
В-1	ГОСТ 321519-2022	Витраж 4800 х 1700h	8	8,16	Наружн. Однокамерный стеклопакет, створки поворотно-откидные. Цвет переплетов коричневый RAL8017
В-2	ГОСТ 321519-2022	Витраж 4430 х 3200h	1	14,17	Внутр. Однокамерный стеклопакет с дверью 1050х2100h от отм. +3.000 – глухие участки, панель"сэндвич", цвет белый RAL9003. Цвет переплетов белый RAL9003
В-3	ГОСТ 321519-2022	Витраж 6220 х 3600h	1	22,4	Внутр. Однокамерный стеклопакет с дверью 1050х2100h от отм. +3.000 – глухие участки, панель"сэндвич", цвет белый RAL9003. Цвет переплетов белый RAL9003

В-1

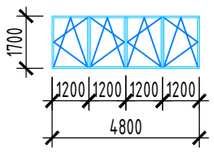

В-2

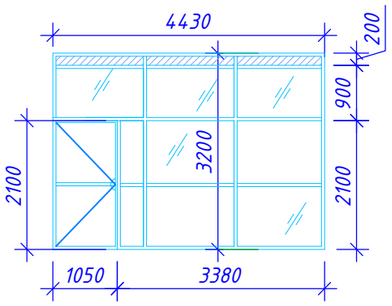

В-3

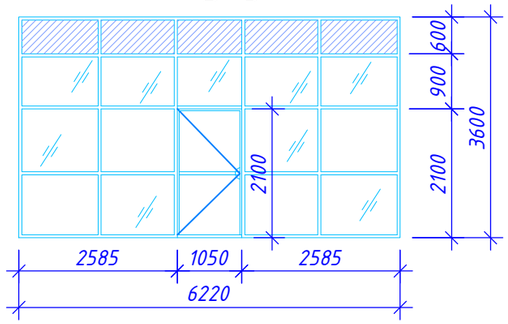

Условные обозначения:

- глухие участки, панель"сэндвич", цвет белый RAL9003.
- Однокамерный стеклопакет.

Примечание.
1. Внутренние откосы оштукатурить высококачественной штукатурой, затереть, загрунтовать, покрасить водоэмульсионной краской.
Площадь откосов - 39,0 м2

Согласовано

Взам.инв.№

Подпись и дата

Инв.№ подл.

Изм.	Кол.уч.	Лист	N док.	Подпись	Дата
Исполнит.		Рукинова			15.05.23
Н. контр.		Рукинова			15.05.23
ГИП		Кулаков			15.05.23

3/07-22-АРЗ

«МТФ на 2000 фуражных коров № 8 Ставропольского края», расположенная на з/у К.Н. 26:35:020103:12 в границах ОАО «Марьинское»

Доильно-молочный блок с АБК (поз. 3 по ГП)

Стадия	Лист	Листов
Р	8	14

Ведомость окон

ООО "ГЕОпроект"

Ведомость дверей (начало)

№ п/п	Обознач. на плане	Габаритные размеры	Примечания	Кол-во
	Д-1	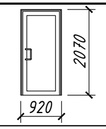	Дверь алюминевая ДАН, Г, Оп, Прг, Л, Р 2070х920 ГОСТ 23747-2015	2
	Д-2	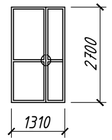	Дверь алюминевая ДАН, О, Дв, Прг, Пр, Р 2700х1310 ГОСТ 23747-2015	1
	Д-3	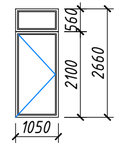	Дверь алюминевая с фрамугой ДАН, Г, Оп, Прг, Л, Р 2080х1050 ГОСТ 23747-2015	1
	Д-4	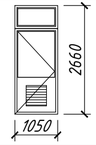	Дверь алюминевая наружн. остекленная из одинарного стекла толщ. 4 мм. с фрамугой ДАН, Км, Оп, Прг, Л, Р 2660х1050 ГОСТ 23747-2015	1
	Д-5	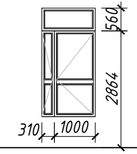	Дверь алюминевая с фрамугой ДАН, О, Дв, Прг, Пр, Р 2700х1050 ГОСТ 23747-2015	2
	Д-6	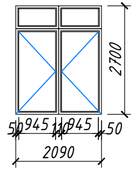	Дверь алюминевая ДАН, О, Дв, Прг, Пр, Р 2700х1050 ГОСТ 23747-2015	1

Ведомость дверей (окончание)

№ п/п	Обознач. на плане	Габаритные размеры	Примечания	Кол-во
	Д-7	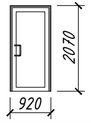	Дверь алюминевая ДАВ, Г, Оп, Прг, Л/Пр, Р 2070х920 ГОСТ 23747-2015	1/2
	Д-8	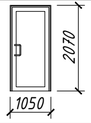	Дверь алюминевая ДАВ, Г, Оп, Прг, Л/Пр, Р 2070х1050 ГОСТ 23747-2015	6/7
	Д-9	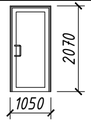	Дверь стальная ДСВ 01 2070х1050 Пр EI30 ГОСТ Р 57327-2016	1
	Д-10	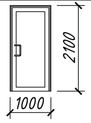	Дверь алюминевая ДАН, Г, Оп, Прг, Пр, Р 2100х1000 ГОСТ 23747-2015	1
	Вр-1	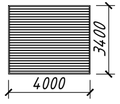	Ворота подъемно-секционные 3400х4000	2
	Вр-2		Ворота подъемно-секционные 3000х2400	1

СПЕЦИФИКАЦИЯ ДВЕРЕЙ

Марка, поз.	*Обозначение*	*Наименование*	Количество	*Площ. м2*	*Примечание*
Д-1л	ГОСТ 23747-2015	Дверь алюминевая ДАН, Г, Оп, Прг, Л, Р 2070х920 ГОСТ 23747-2015	12	1,89	Наружная алюминиевая, цвет переплетов и вставок коричневый RAL8017
Д-2пр	ГОСТ 23747-2015	Дверь алюминевая ДАН, О, Дв, Прг, Пр, Р 2700х1310 ГОСТ 23747-2015	1	2,1	Наружная алюминиевая, цвет переплетов и вставок коричневый RAL8017
Д-3л	ГОСТ 23747-2015	Дверь алюминевая с фрамугой ДАН, Г, Оп, Прг, Л, Р 2080х1050 ГОСТ 23747-2015	1	1,68	Наружная алюминиевая, цвет переплетов и вставок коричневый RAL8017
Д-4л	ГОСТ 23747-2015	Дверь алюминевая наружн. остекленная из одинарного стекла толщ. 4 мм. с фрамугой ДАН, Км, Оп, Прг, Л, Р 2660х1050 ГОСТ 23747-2015	1	2,4	Дверь наружная остекленная из одинарного стекла толщ. 4 мм. цвет переплетов и вставок коричневый RAL8017
Д-5пр	ГОСТ 23747-2015	Дверь алюминевая с фрамугой ДАН, О, Дв, Прг, Пр, Р 2700х1050 ГОСТ 23747-2015	2	3,12	Наружная алюминиевая, цвет переплетов и вставок коричневый RAL8017
Д-6	ГОСТ 23747-2015	Дверь алюминевая ДАН, О, Дв, Прг, Пр, Р 2700х1050 ГОСТ 23747-2015	1	2,73	Наружная алюминиевая, цвет переплетов и вставок коричневый RAL8017
Д-7л Д-7пр	ГОСТ 23747-2015	Дверь алюминевая ДАВ, Г, Оп, Прг, Л/Пр, Р 2070х920 ГОСТ 23747-2015	1 2	2,52	Внутр. алюминиевая, цвет переплетов и вставок белый RAL9003
Д-8л Д-8пр	ГОСТ 23747-2015	Дверь алюминевая ДАВ, Г, Оп, Прг, Л/Пр, Р 2070х1050 ГОСТ 23747-2015	6 7	2,4	Внутр. алюминиевая, цвет переплетов и вставок белый RAL9003
Д-9пр	ГОСТ Р 57327-2016	Дверь стальная ДСВ 01 2070х1050 Пр EI30 ГОСТ Р 57327-2016	1	2,1	Внутр. стальная, противопожарная
Д-10пр	ГОСТ 23747-2015	Дверь алюминевая ДАН, Г, Оп, Прг, Пр, Р 2100х1000 ГОСТ 23747-2015	1	2,1	Наружная алюминиевая, цвет переплетов и вставок коричневый RAL8017
Л-1	ГОСТ Р 57327-2016	Люк стальной ЛПС 01 900х900 EI60	1	0,81	Люк стальной противопожарный

Примечание.
1. Внутренние откосы оштукатурить высококачественной штукатуркой, затереть, загрунтовать, покрасить водоэмульсионной краской.
Площадь откосов - 56,0 м2

							3/07-22-АРЗ
							«МТФ на 2000 фуражных коров № 8 Ставропольского края», расположенная на з/у К.Н. 26:35:020103:12 в границах ОАО «Марьинское»
Изм.	*Кол.уч.*	*Лист*	*N док.*	*Подпись*	*Дата*		
Исполнит.		*Рукинова*			15.05.23	*Доильно-молочный блок с АБК (поз. 3 по ГП)*	*Стадия* Р / *Лист* 9 / *Листов* 14
Н. контр.		*Рукинова*			15.05.23	*Ведомость дверей*	ООО "ГЕОпроект"
ГИП		*Кулаков*			15.05.23		

Согласовано

Взам.инв.№

Подпись и дата

Инв.№ подл.

Согласовано

Взам.инв.№

Подпись и дата

Инв.№ подл.

1/2

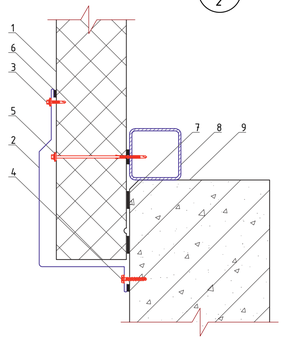

1. Стеновая панель
2. Фасонный элемент ФЭц-5
3. Шуруп
4. Анкер-шуруп
5. Шуруп для сэндвич-панелей
6. Герметик для наружных работ
7. Лента уплотнительная
8. Цоколь
9. Опорный элемент цоколя

3/2

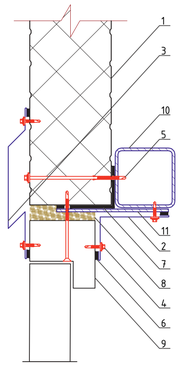

1. Стеновая панель
2. Фасонный элемент ФЭуб-3
3. Фасонный элемент ФЭц-3
4. Шуруп
5. Шуруп для сэндвич-панелей
6. Герметик для наружных работ
7. Лента уплотнительная
8. Монтажная пена
9. Дверной блок
10. Ригель
11. Дополнительный элемент конструкции

5/5

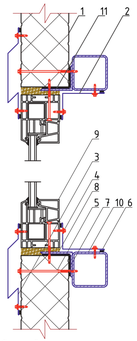

1. Стеновая панель
2. Фасонный элемент ФЭуб-3
3. Фасонный элемент ФЭц-3
4. Шуруп
5. Шуруп для сэндвич-панелей
6. Герметик для наружных работ
7. Лента уплотнительная
8. Монтажная пена
9. Оконный блок
10. Ригель
11. Дополнительный элемент конструкции

2/2

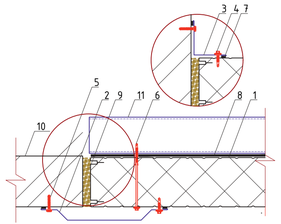

1. Стеновая панель
2. Фасонный элемент ФЭ-1
3. Фасонный элемент ФЭуб-3
4. Шуруп
5. Анкер-шуруп
6. Шуруп для сэндвич-панелей
7. Герметик для наружных работ
8. Лента уплотнительная
9. Монтажная пена
10. Бетонная стена
10. Ригель

4/2

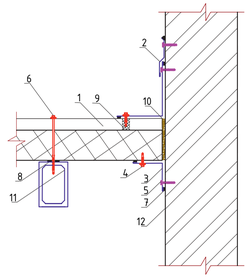

1. Кровельная панель
2. Фасонный элемент ФЭдоп-1
3. Фасонный элемент ФЭуб-6
4. Шуруп
5. Анкер-шуруп
6. Шуруп для сэндвич-панелей
7. Герметик для наружных работ
8. Лента уплотнительная
9. Профильный уплотнитель
10. Монтажная пена
11. Прогон
10. Кирпичная стена

6/5

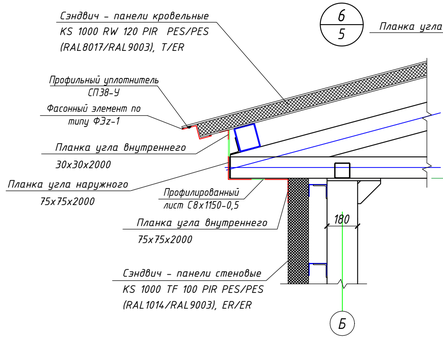

8/5

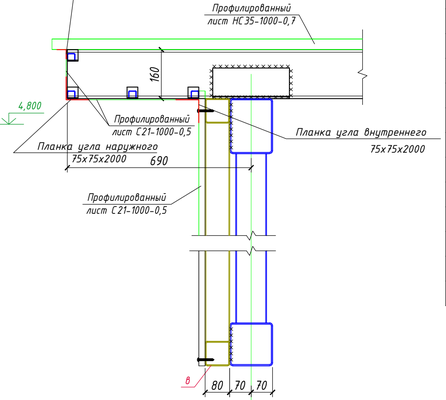

7/5

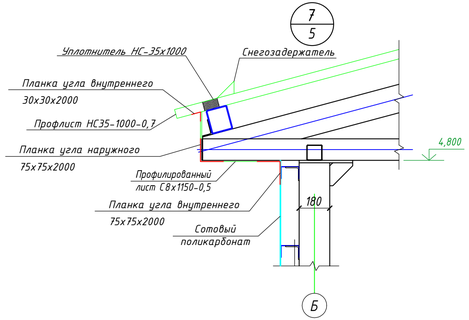

Спецификация фасонных элементов. Фирма "RUSPAN"

Наименование	Кол-во
Фасонный элемент ФЭ-1х230х3000мм.	4 шт
Фасонный элемент ФЭц-3, t= 0,5 мм	56 шт
Фасонный элемент ФЭуб-3, t= 0,5 мм	56 шт
Фасонный элемент ФЭц-5, t= 0,5 мм	20 шт
Фасонный элемент ФЭуб-6, t= 0,5 мм	28 шт
Фасонный элемент ФЭдоп-1, t= 0,5 мм	14 шт
Планка угла наружного 75х75х2000	86 шт
Планка угла внутреннего 75х75х2000	60 шт
Планка угла внутреннего 30х30х2000	60 шт
Планка угла наружного 75х75х2000	60 шт
Фасонный элемент ФЭк-1 1670х3000мм, t= 0,5 мм	10 шт
Фасонный элемент ФЭк-2 720х3000мм, t= 0,5 мм	10 шт
Уплотнитель НС-35х1000	86 шт

1. Все используемые материалы могут быть заменены на аналоги, с теми же характеристиками, по согласованию с заказчиком.

						3/07-22-АРЗ		
						«МТФ на 2000 фуражных коров № 8 Ставропольского края», расположенная на з/у К.Н. 26:35:020103:12 в границах ОАО «Марьинское»		
Изм.	Колич.	Лист	N док.	Подпись	Дата			
Исполнит.		Рукинова			15.05.23	Доильно-молочный блок с АБК (поз. 3 по ГП)	Стадия	Лист	Листов
							Р	10	14
Н. контр.		Рукинова			15.05.23	Узлы, Спецификация фасонных элементов	ООО "ГЕОпроект"		
ГИП		Кулаков			15.05.23				

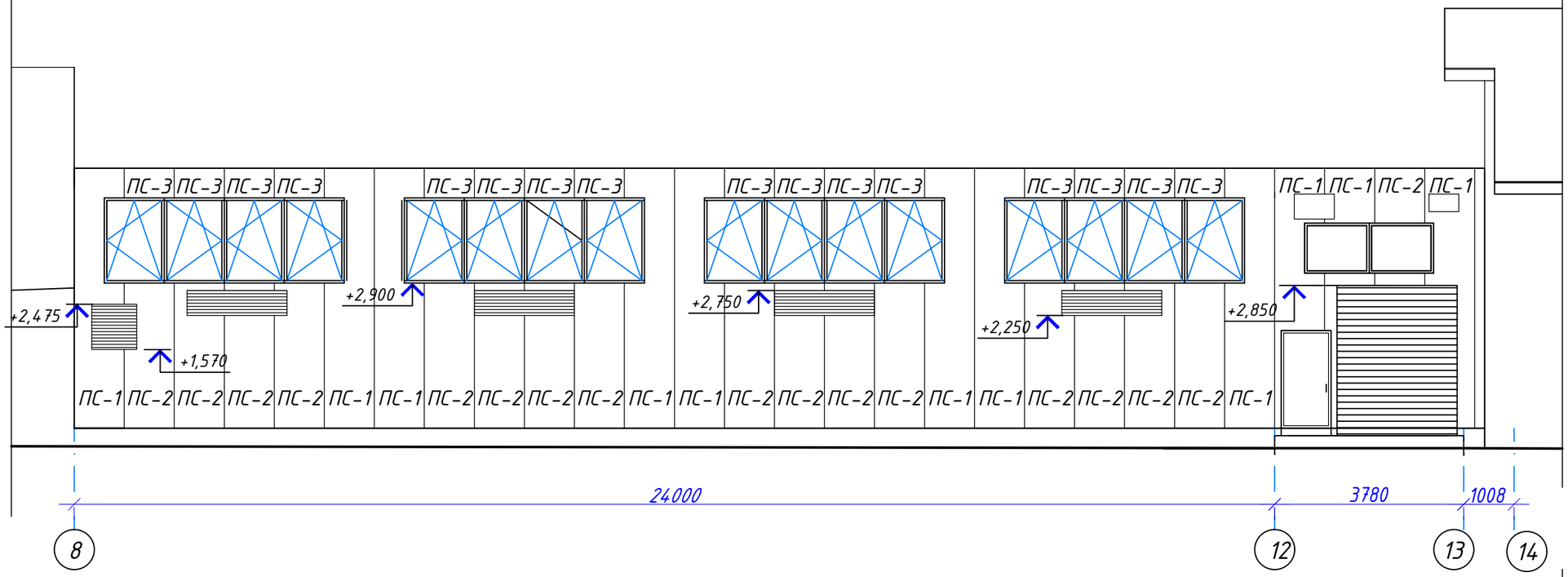

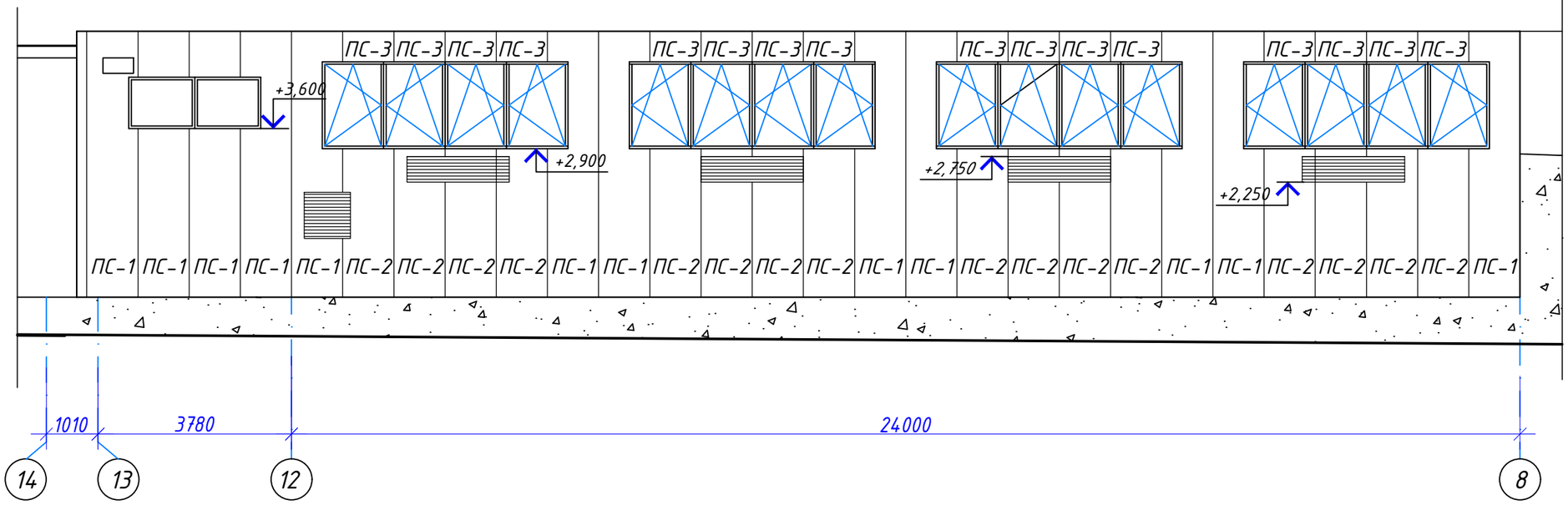

Спецификация стеновых трехслойных сэндвич панелей KS 1000 TF 100 PIR PES/PES Фирма "RUSPAN"

№п/п	Марка	Длина	Ширина,мм	Площадь,м²	Кол.,шт	RAL.	Общая площадь
1	ПС-1	5200	1000	5,2	23	1014/9003	119,6
2	ПС-2	2900	1000	2,9	32	1014/9003	92,8
3	ПС-3	600	1000	0,6	32	1014/9003	19,2

1. Все используемые материалы могут быть заменены на аналоги, с теми же характеристиками, по согласованию с заказчиком.

Изм.	Кол.уч.	Лист	N док.	Подпись	Дата
Исполнит.		Рукинова			15.05.23
Н. контр.		Рукинова			15.05.23
ГИП		Кулаков			15.05.23

3/07-22-АРЗ

«МТФ на 2000 фуражных коров № 8 Ставропольского края», расположенная на з/у К.Н. 26:35:020103:12 в границах ОАО «Марьинское»

Доильно-молочный блок с АБК (поз. 3 по ГП)

Стадия	Лист	Листов
Р	11	14

Схема раскладки стеновых сэндвич панелей

ООО "ГЕОпроект"

Согласовано

Взам.инв.№

Подпись и дата

Инв.№ подл.

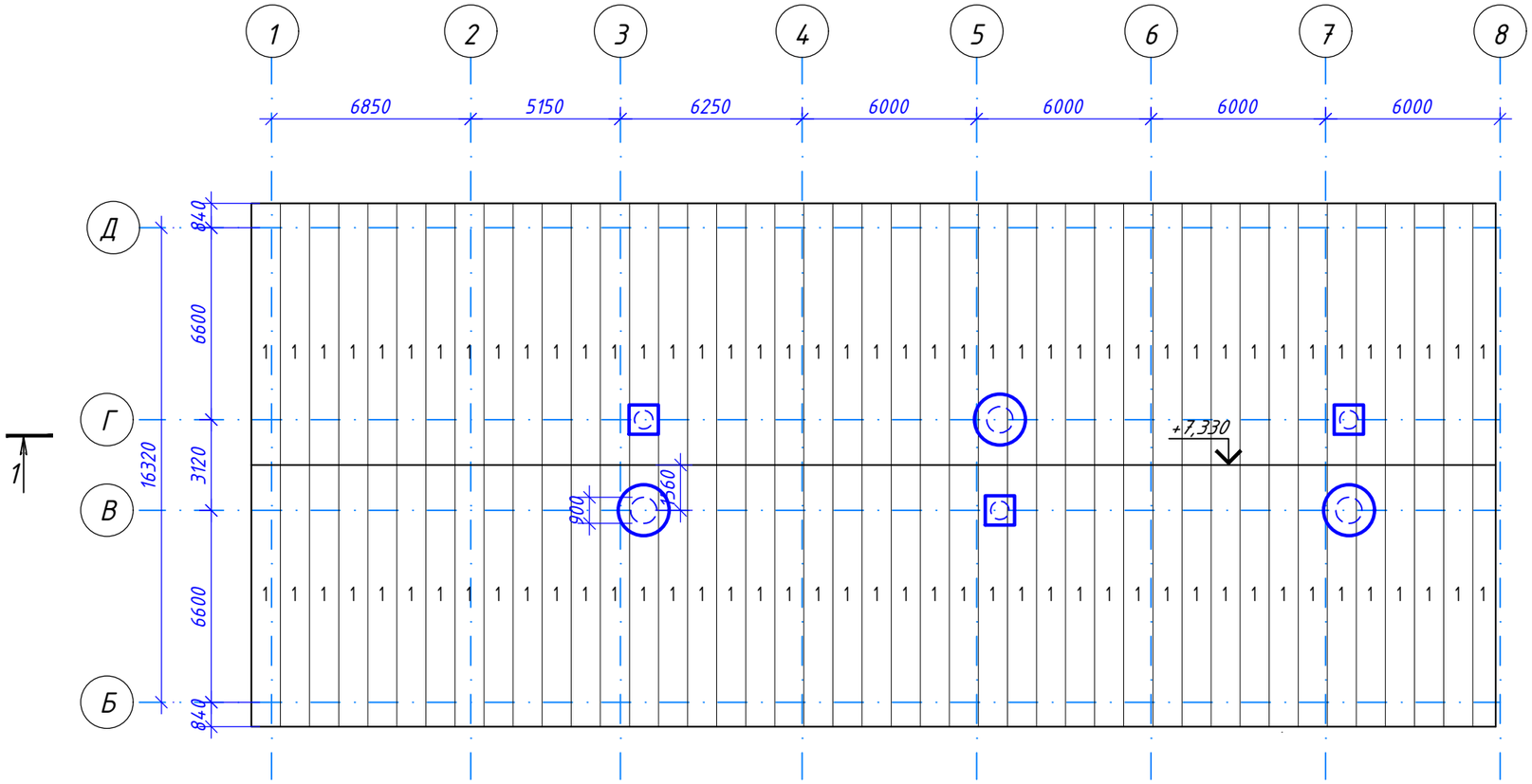

Спецификация элементов профильного листа (с учетом нахлеста)

Марка, поз.	Обозначение	Наименование	Кол.	Масса ед., кг	Площадь
1	Кровельный профильный лист RAL8017	НС35-1000-0,7 L=9270 мм	86		845,0 м^2

Согласовано

Взам.инв.№

Подпись и дата

Инв.№ подл.

Изм.	Кол.уч.	Лист	N док.	Подпись	Дата
Исполнит.		Рукинова			15.05.23
Н. контр.		Рукинова			15.05.23
ГИП		Кулаков			15.05.23

3/07-22-АРЗ

«МТФ на 2000 фуражных коров № 8 Ставропольского края», расположенная на з/у К.Н. 26:35:020103:12 в границах ОАО «Марьинское»

Доильно-молочный блок с АБК (поз. 3 по ГП)

Стадия	Лист	Листов
Р	12	14

Схема раскладки кровельных профилированных листов

ООО "ГЕОпроект"

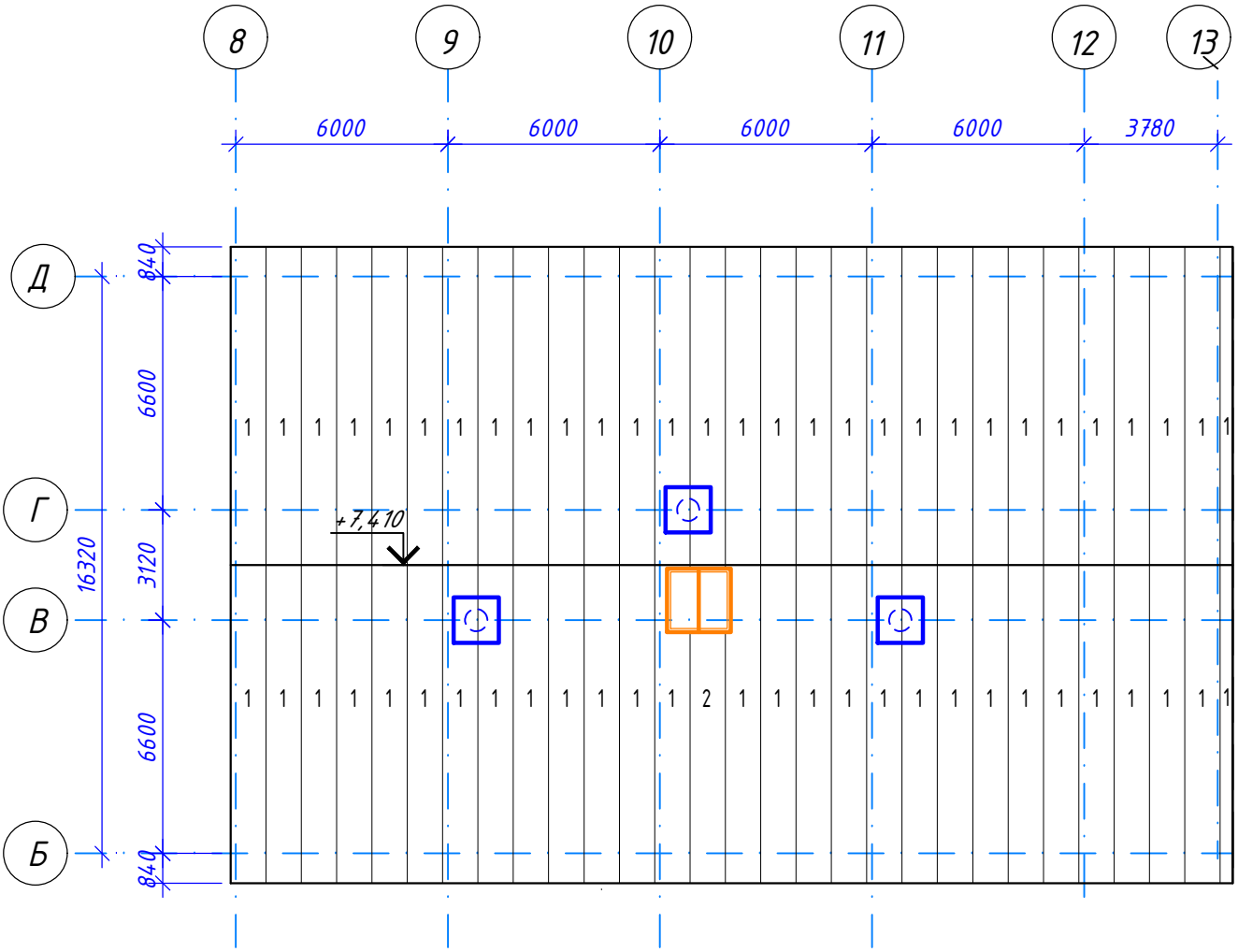

Сэндвич – панели кровельные KS 1000 RW 120 PIR PES/PES (RAL8017/RAL9003, T/ER

Марка поз.	Обозначение	Наименование		Кол-во шт.
RAL 8017				
1	*Сэндвич – панели кровельные Фирма "RUSPAN"*	1000x9270	δ=120мм	57
2	*Сэндвич – панели кровельные Фирма "RUSPAN"*	1000x7300	δ=120мм	1

*Общая площадь – 535,7 м^2

1. Все используемые материалы могут быть заменены на аналоги, с теми же характеристиками, по согласованию с заказчиком.

Согласовано

Взам.инв.№

Подпись и дата

Инв.№ подл.

Изм.	Кол.уч.	Лист	N док.	Подпись	Дата
Исполнит.		Рукинова			15.05.23
Н. контр.		Рукинова			15.05.23
ГИП		Кулаков			15.05.23

3/07-22-АРЗ

«МТФ на 2000 фуражных коров № 8 Ставропольского края», расположенная на з/у К.Н. 26:35:020103:12 в границах ОАО «Марьинское»

Доильно-молочный блок с АБК (поз. 3 по ГП)

Стадия	Лист	Листов
Р	13	14

Схема раскладки кровельных сэндвич панелей

ООО "ГЕОпроект"

Разрез 3-3 М 1:100

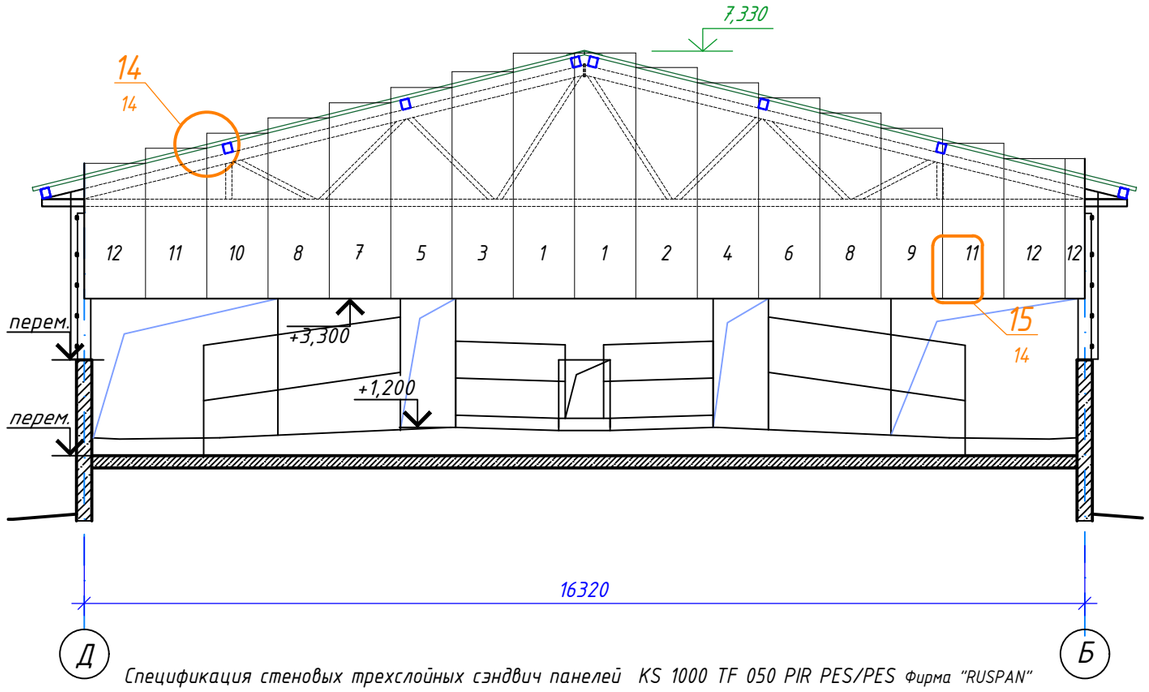

Спецификация стеновых трехслойных сэндвич панелей KS 1000 TF 050 PIR PES/PES Фирма "RUSPAN"

№п/п	Марка	Длина	Ширина,мм	Площадь,м²	Кол.,шт	RAL.	Общая площадь
1	ПС-1	4000	1000	4,0	2	9003/9003	8,0
2	ПС-2	3770	1000	3,77	1	9003/9003	3,77
3	ПС-3	3700	1000	3,7	1	9003/9003	3,7
4	ПС-4	3520	1000	3,52	1	9003/9003	3,52
5	ПС-5	3440	1000	3,44	1	9003/9003	3,44
6	ПС-6	3300	1000	3,3	1	9003/9003	3,3
7	ПС-7	3200	1000	3,2	1	9003/9003	3,2
8	ПС-8	3030	1000	3,03	2	9003/9003	6,06
9	ПС-9	2800	1000	2,8	1	9003/9003	2,8
10	ПС-10	2700	1000	2,7	1	9003/9003	2,7
11	ПС-11	2530	1000	2,53	2	9003/9003	5,06
12	ПС-11	2280	1000	2,28	3	9003/9003	6,84

Спецификация фасонных элементов. Фирма "RUSPAN"

Наименование	Кол-во
Фасонный элемент ФЭк-4, t= 0,5 мм	6 шт
Фасонный элемент ФЭув-3, t= 0,5 мм	6 шт
Фасонный элемент ФЭц-5, t= 0,5 мм	6 шт

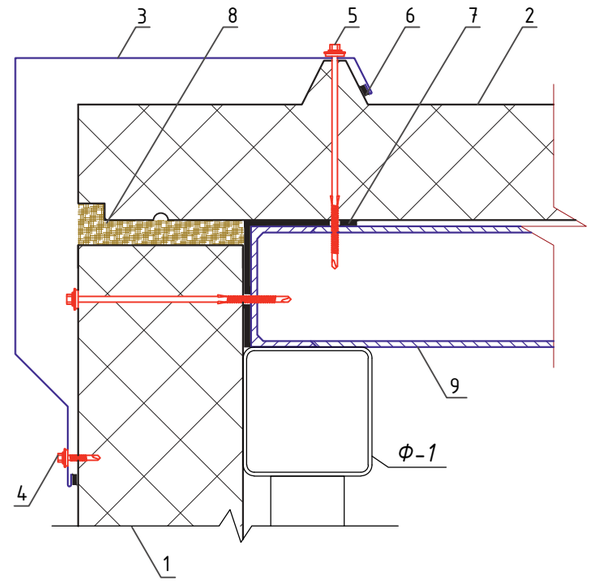

14/14

1. Стеновая панель
2. Кровельная панель
3. Фасонный элемент ФЭк-4
4. Шуруп
5. Шуруп для сэндвич-панелей
6. Герметик для наружных работ
7. Лента уплотнительная
8. Монтажная пена
9. Прогон

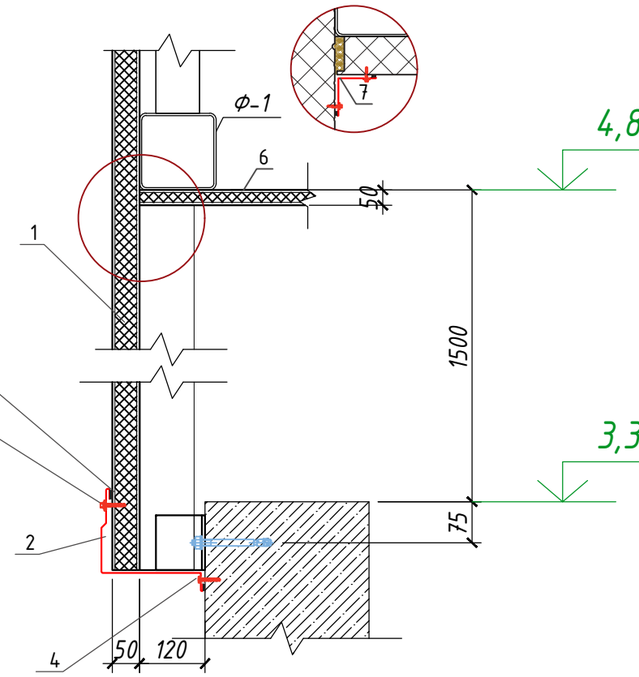

15/14

1. Стеновая панель
2. Фасонный элемент ФЭц-5
3. Шуруп
4. Анкер-шурп
5. Герметик для наружных работ
6. Кровельная панель
7. Фасонный элемент ФЭув-3

Примечание.
1. Допускается замена материала на аналог.

Изм.	Кол.уч.	Лист	N док.	Подпись	Дата
Исполнит.		Рукинова			15.05.23
Н. контр.		Рукинова			15.05.23
ГИП		Кулаков			15.05.23

3/07-22-АРЗ

«МТФ на 2000 фуражных коров № 8 Ставропольского края», расположенная на з/у К.Н. 26:35:020103:12 в границах ОАО «Марьинское»

Доильно-молочный блок с АБК (поз. 3 по ГП)

Стадия	Лист	Листов
Р	14	14

Схема раскладки стеновых профилированных листов

ООО "ГЕОпроект"

Согласовано

Взам.инв.№

Подпись и дата

Инв.№ подл.